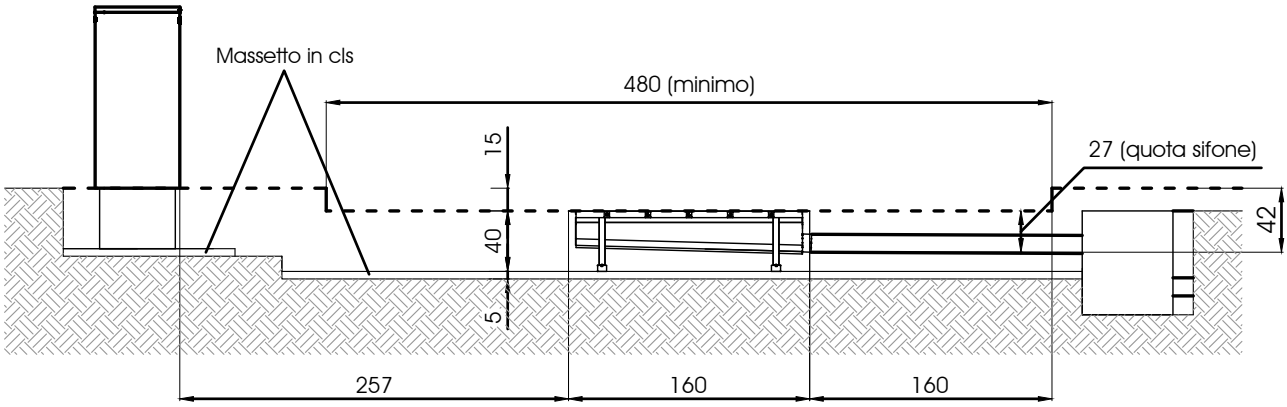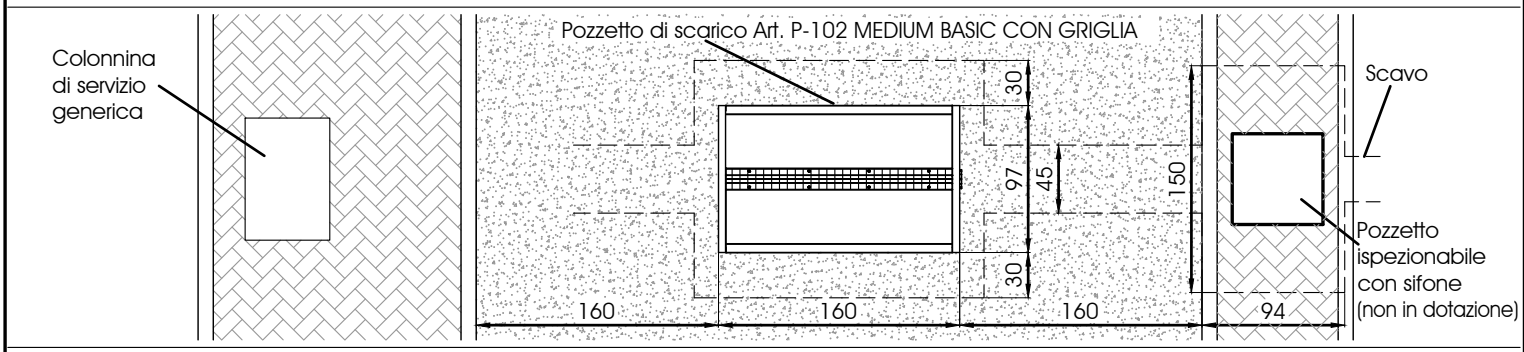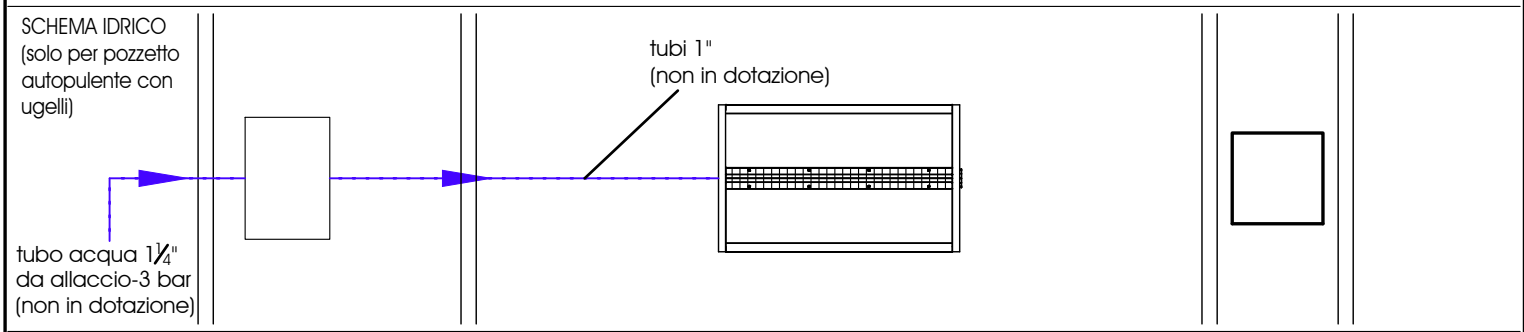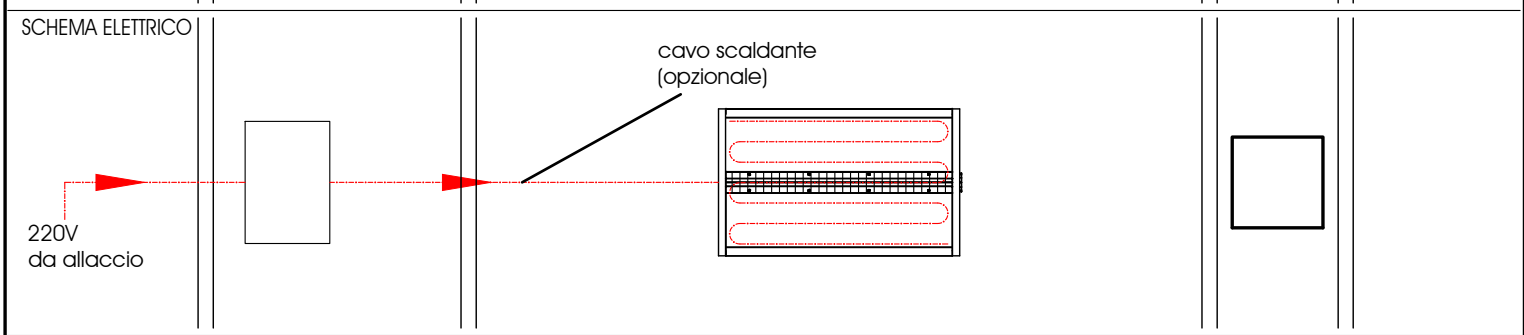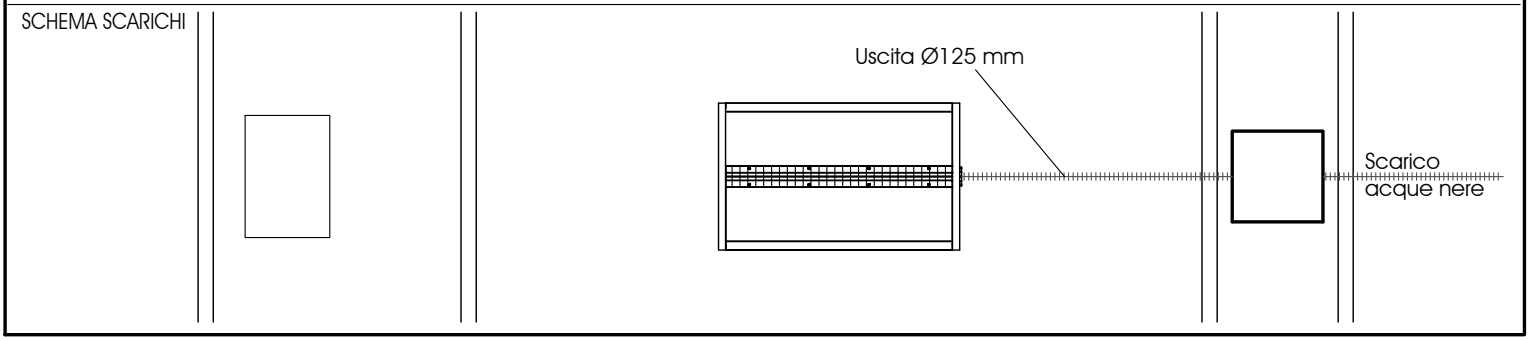Schema di installazione per pozzetto
ART. P-102 MEDIUM BASIC CON GRIGLIA