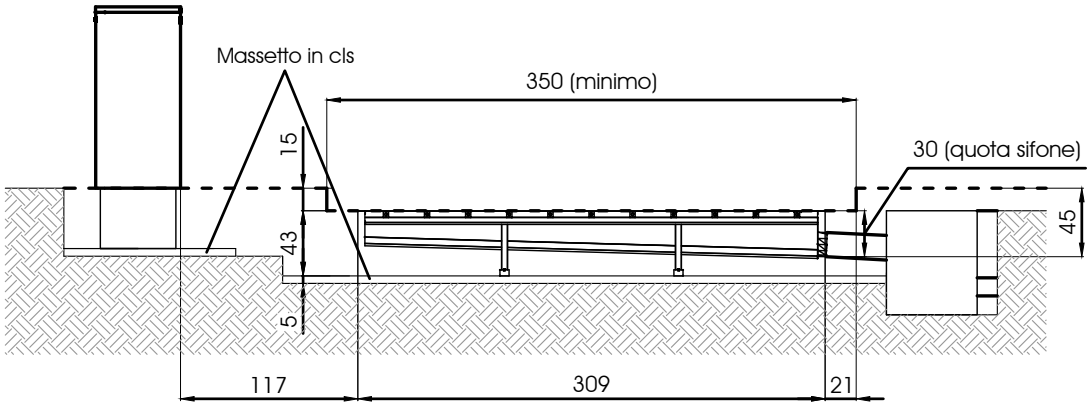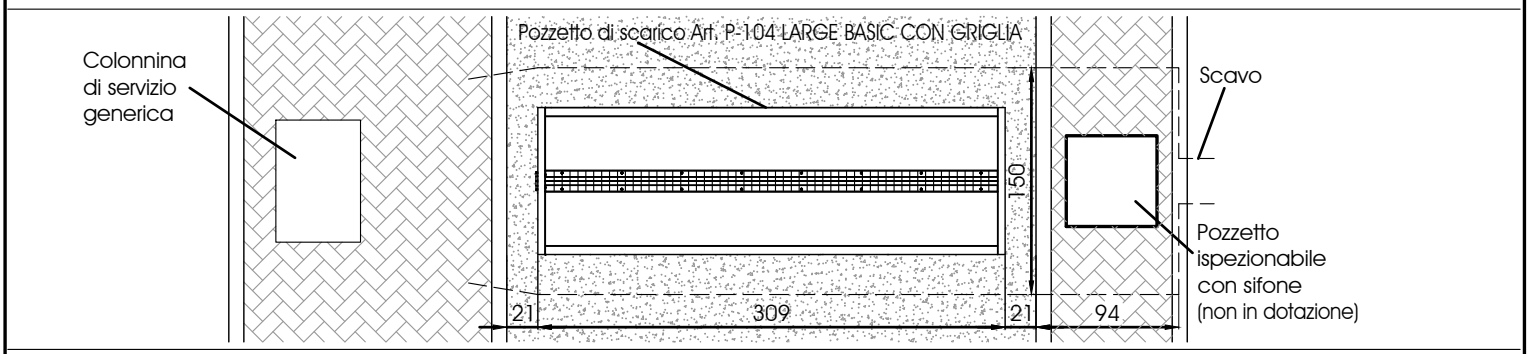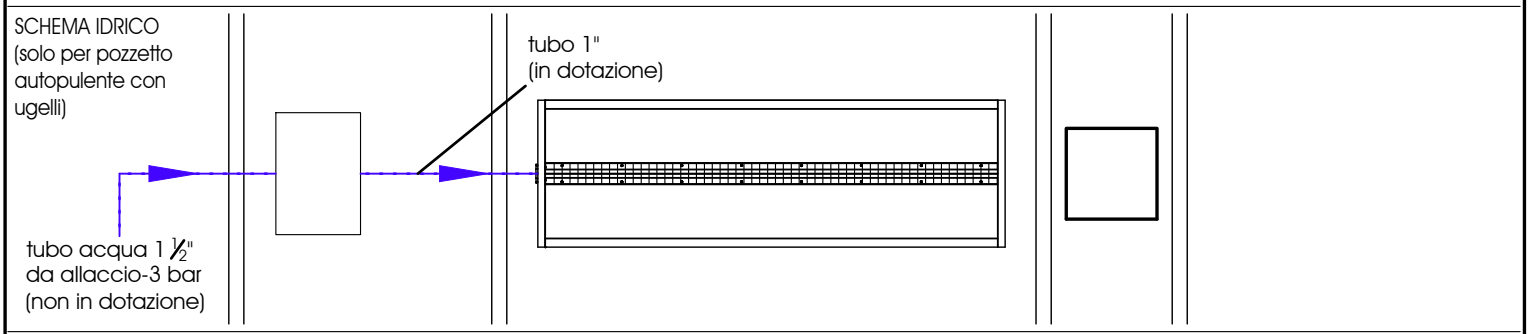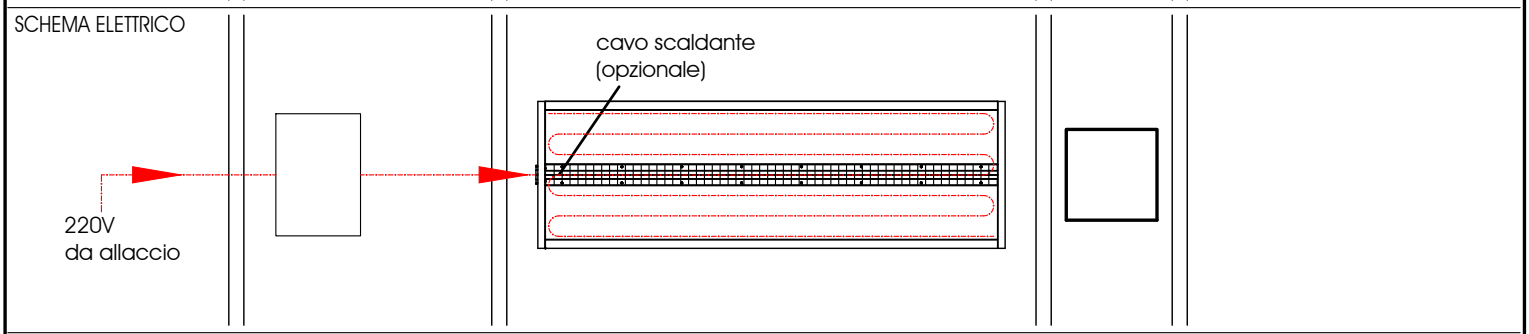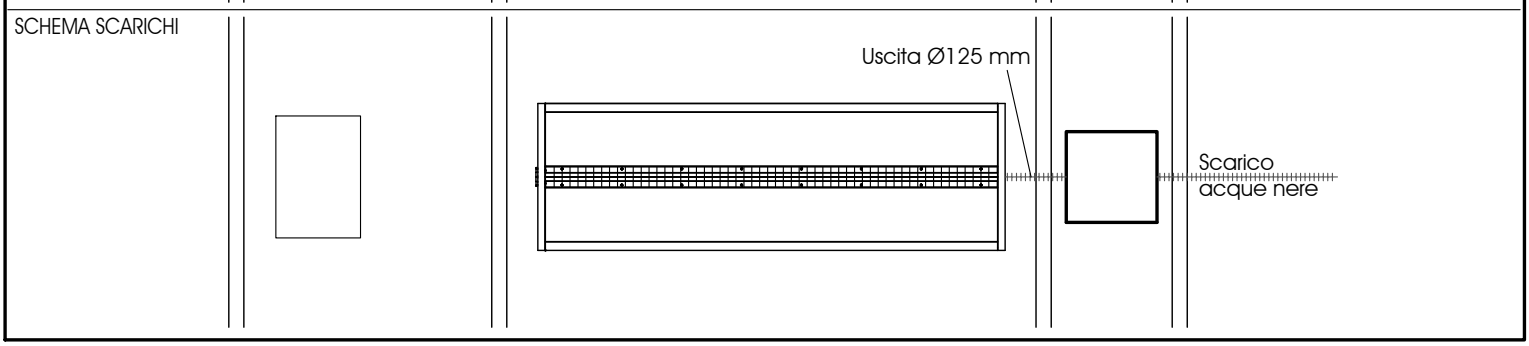Schema di installazione per pozzetto
ART. P-104 LARGE BASIC CON GRIGLIA